SERIE GT-TA 4-0383

EAN 8422202403830

Ruedas de acero, especialmente indicada para soportar altas cargas hasta 1.270 Kg.

Se aplica en herramientas de transporte logístico, hornos de alta temperatura (-40º a +300º) y maquinaria pesada para el sector de la construcción.

Utilizado principalmente en el sector ferroviario y fábricas de automóviles.

TA: Condiciones de trabajo muy severas donde la existencia de objetos cortantes productos químicos o temperaturas excesivas destruirían a otros tipos de ruedas.Gran capacidad de carga.

Para temperaturas superiores a 200º reducir carga (Kg) un 40%.

Datos técnicos

Tipo Soporte	**Fijo**
Tipo Fijación	**Platina**
Tipo Freno	**Sin Freno**
Material	**Acero**
Cojinete	**Bolas**
Diámetro (mm)	**250**
Ancho de banda (mm)	**50**
Medidas de la placa (mm)	**150x110**
Distancia entre agujeros (mm)	**105x80**
Diámetro agujero (mm)	**12**
Altura total (mm)	**300**
Capacidad de carga (kg)	**1270**
Peso Unitario de la rueda (kg)	**8.788**
Volumen (cm^3)	**8250**

CAD

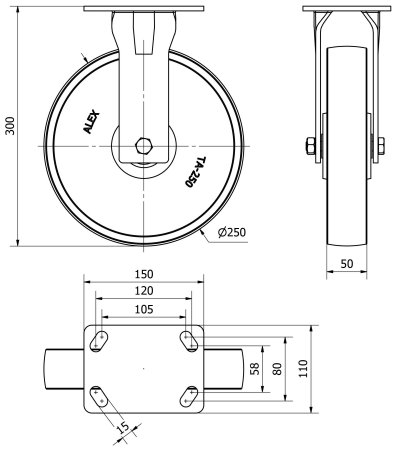

Para visualizar la imagen con mayor resolución y mas detalles técnicos, puedes acceder a la sección del CAD.

 Ruedas Alex, S.L.U. Todos los derechos reservados.

Soporte

Fabricada con acero hasta 8 m/m de espesor. Acabado pintado negro. Cabezal giratorio con bolas de acero de gran dureza diseí±ado para soportar esfuerzos radiales y laterales. Cabezal totalmente hermético con engrasador. Fabricadas según normas europeas EN 12532/12533.

Productos Similares

4-0382

Aro

Rueda de acero
Rango de temperatura: -40º ÷ +300º

Facilidad de desplazamiento — Excelente

Ruido durante la marcha — Suficiente

Protección del suelo — Suficiente

 Ruedas Alex, S.L.U. Todos los derechos reservados.